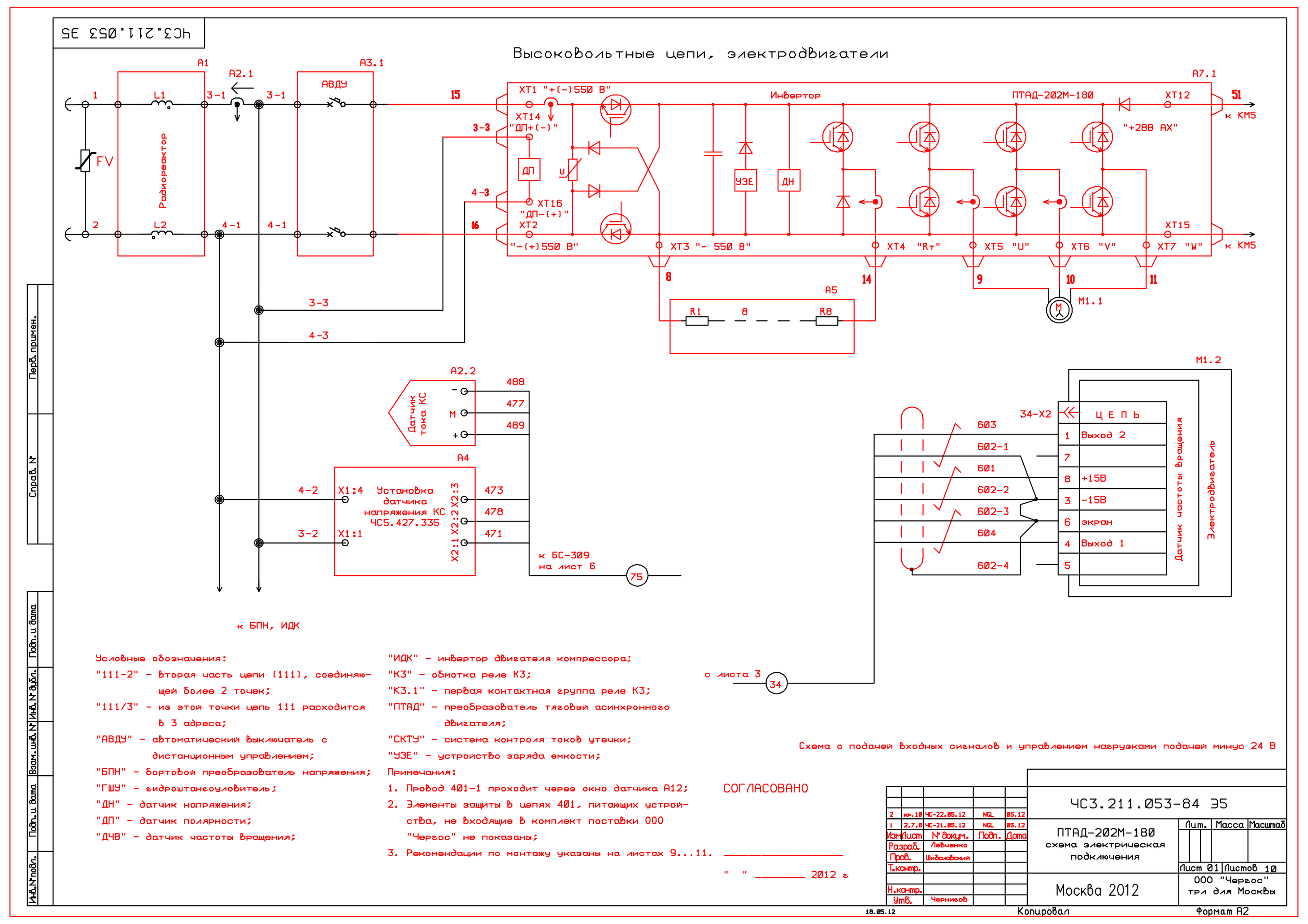


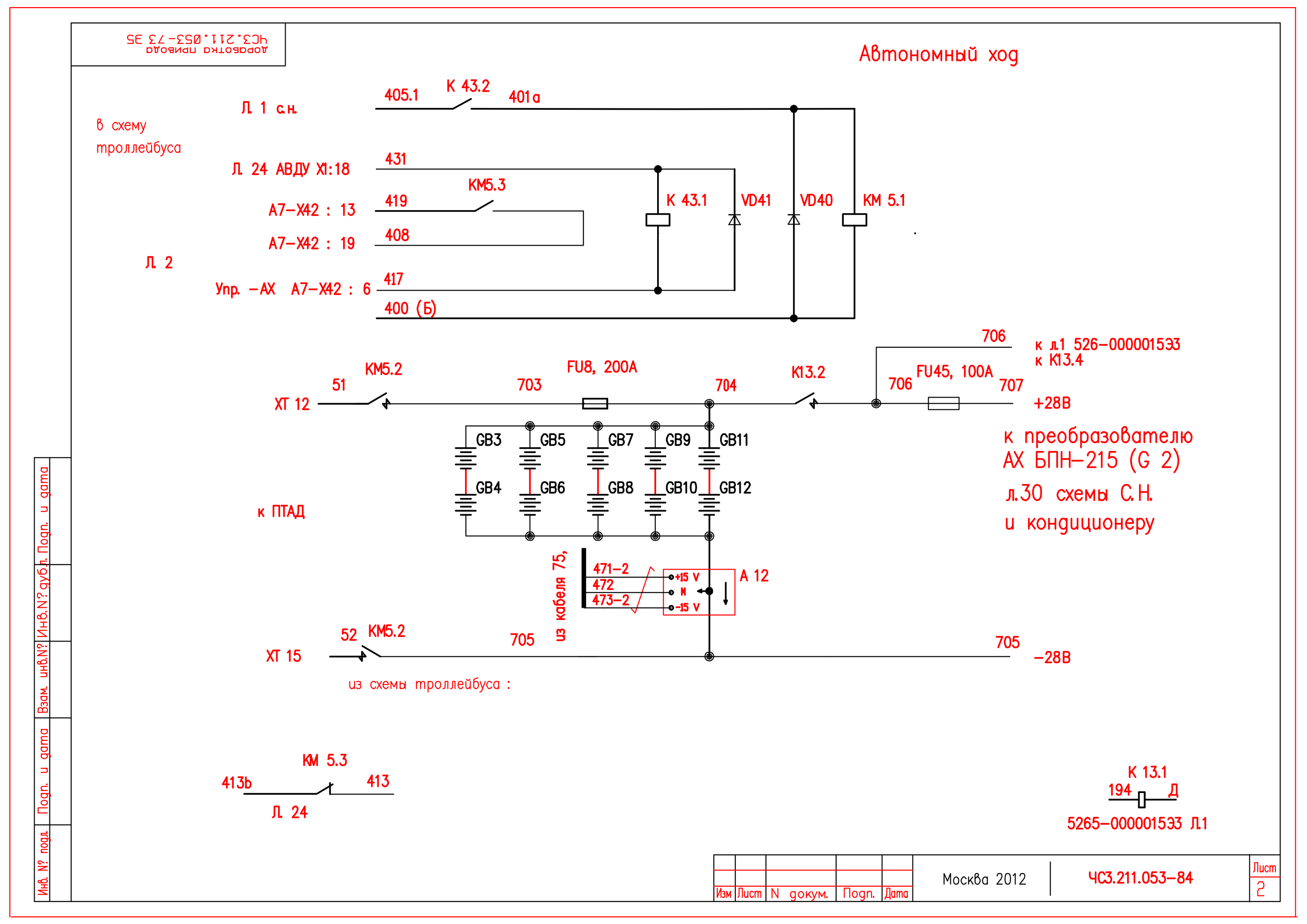


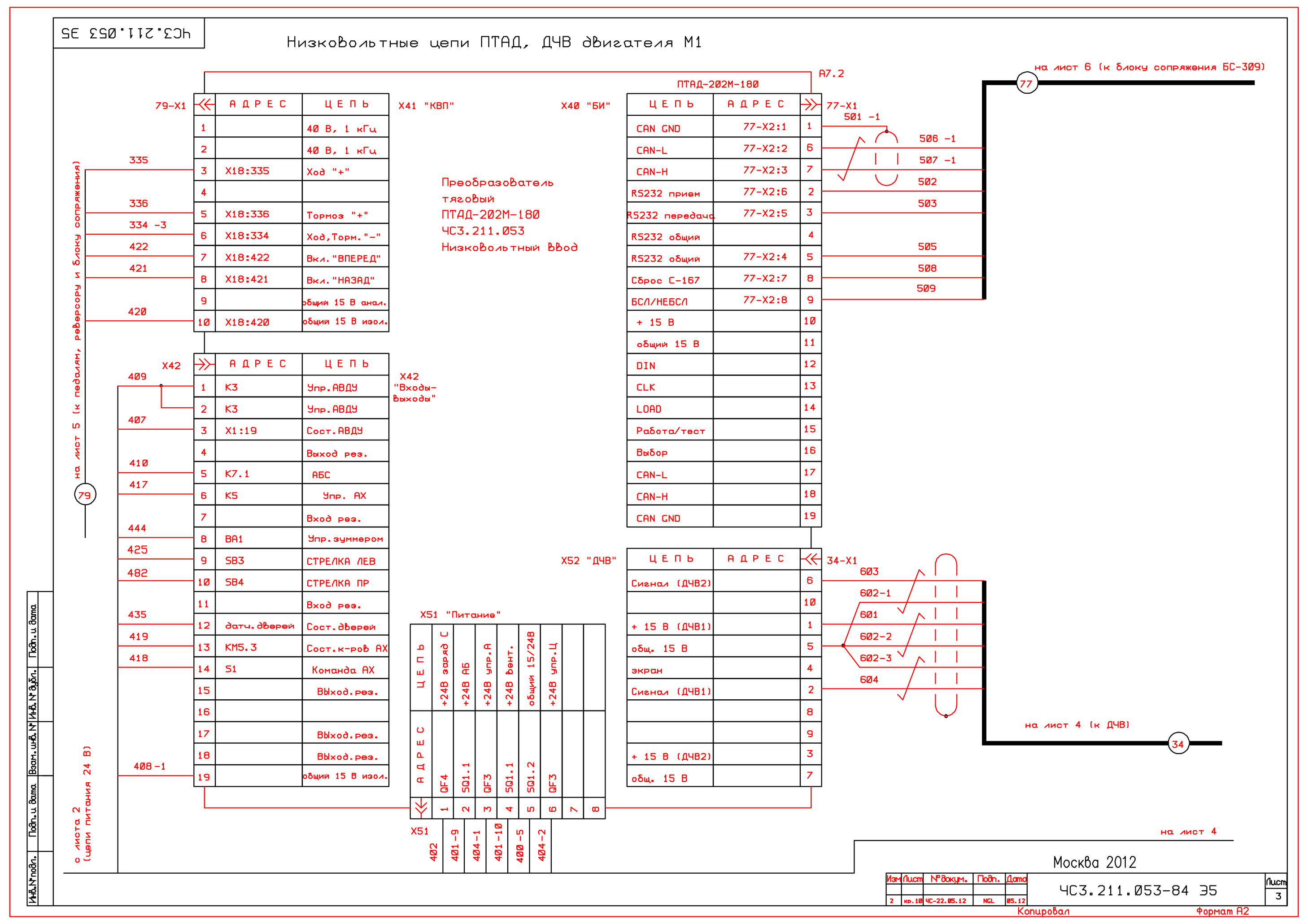


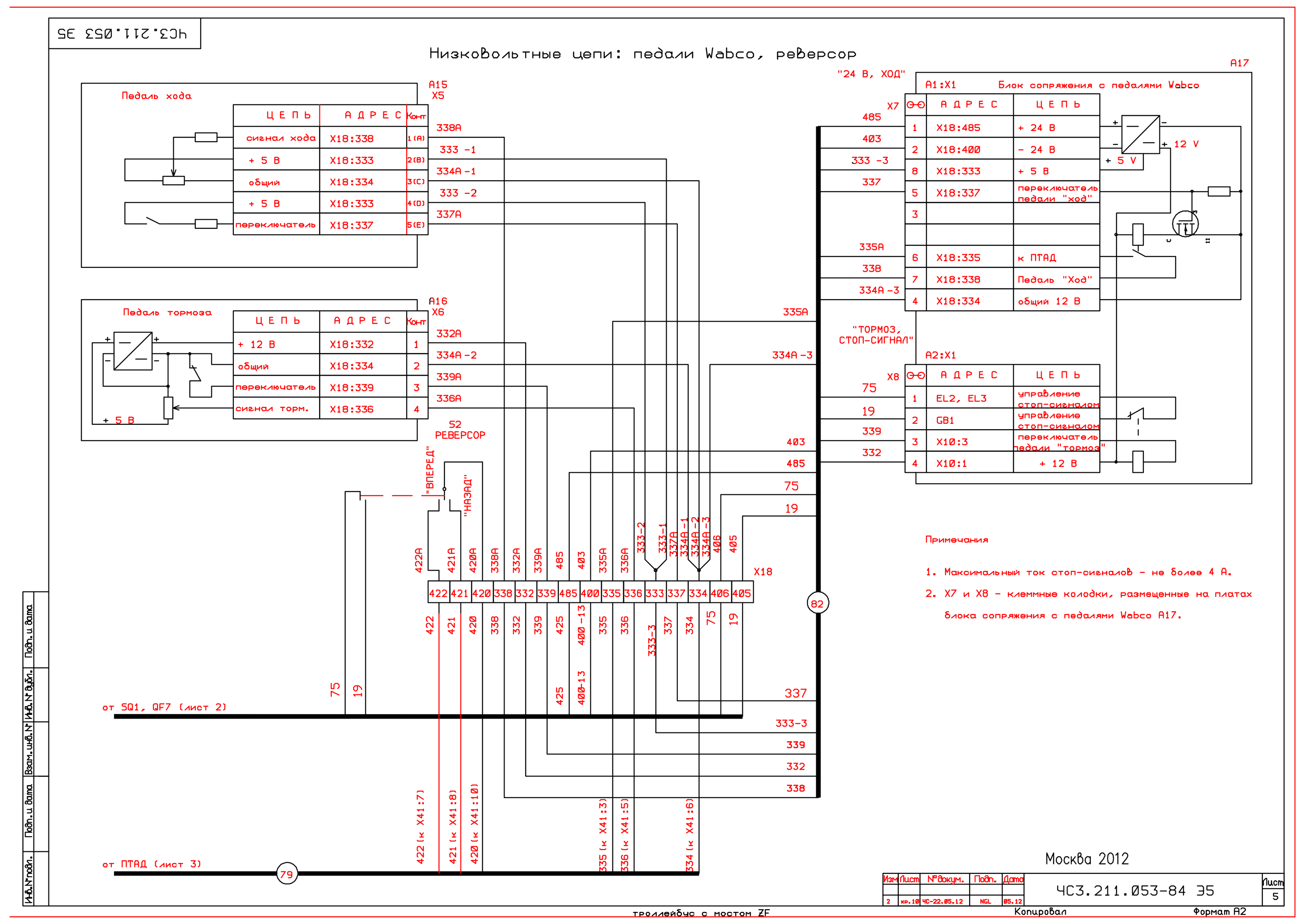


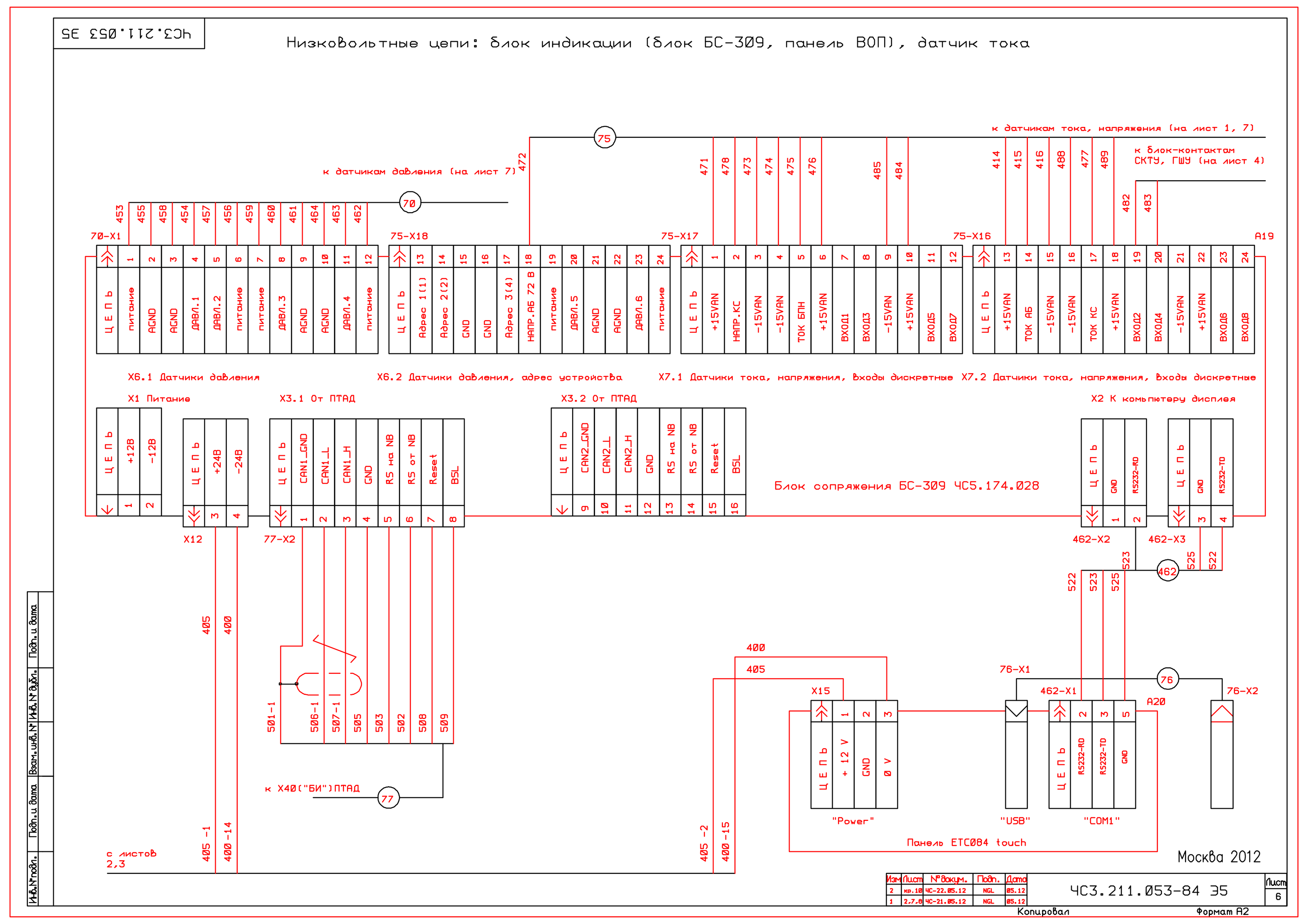


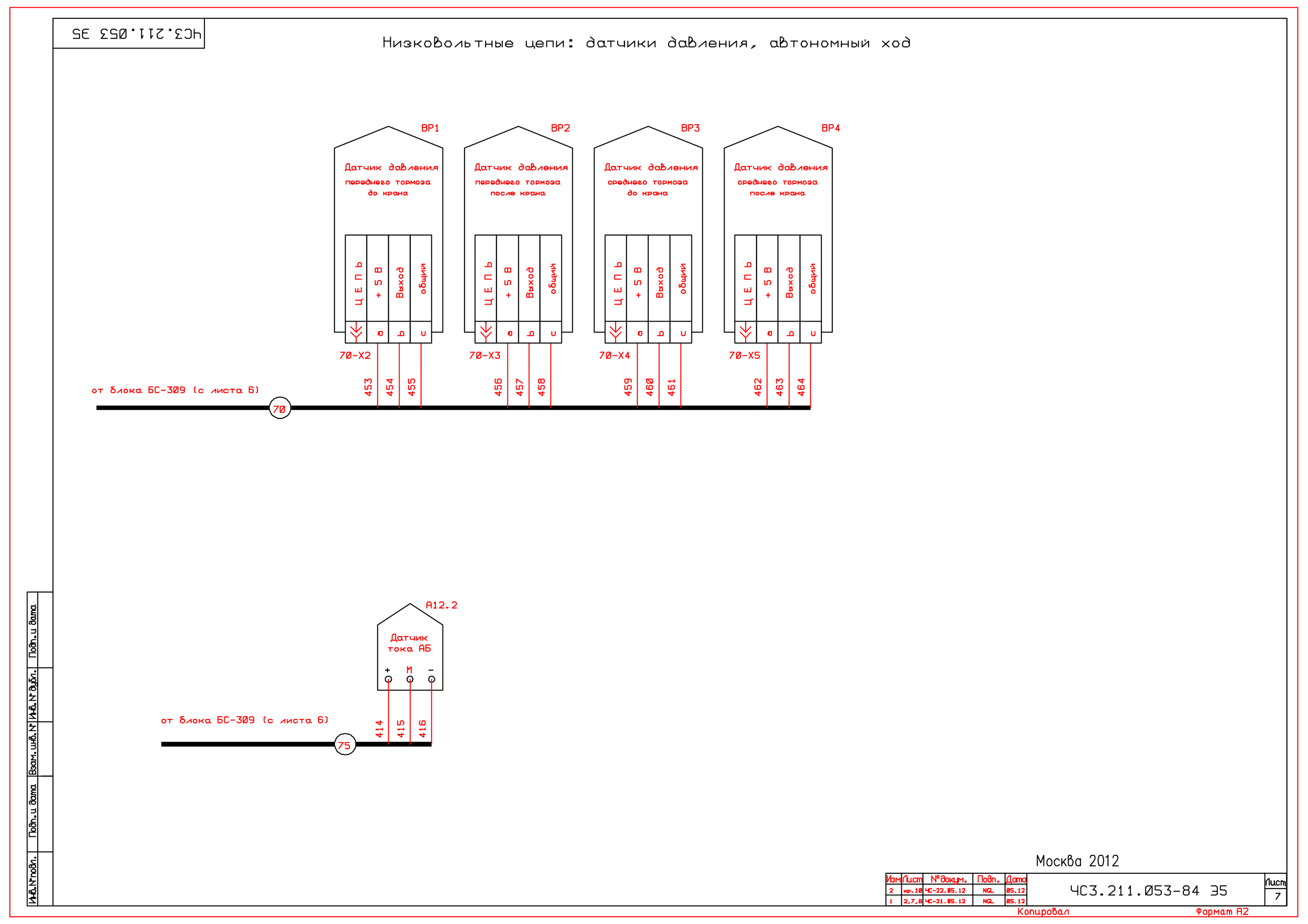


| Обозначение | Наименование | Кол | Обозначение |
|---|---|---|---|
| A2 | Датчик тока LT500-S/SP93-V2 | | |
| | ТУ 3413-001-00512622-96 | 1 | |
| A3 | Выключатель быстродействующий двухполюсный | | |
| | BS-7M/2-250/6-V2 ТУ 3459-004-25935364-2003 | 1 | |
| A4 | Устройство датчиков напряжения КС ЧС5.427.335 | 1 | |
| A7 | Преобразователь ПТАД-202М-180-128АП | | |
| | ЧС3.211.053-128 АП ТУ 3456-002-31051675-2002 | 1 | |
| A12 | Датчик тока LT300-S/SP2 | | |
| | ТУ 3413-001-00512622-96 | 1 | |
| A14 | Датчик напряжения АБ 24 В ЧС5.427.... | 1 | |
| A15 | Модуль ходовой педали 965 100 002 0 | 1 | |
| X9 | Вилка AMP connector-male | | |
| | Connector housing 282107-1 | 1 | |
| | Tab contacts 282404-1 | 5 | |
| | Wire Seals 281934-4 | 5 | |
| A16 | Модуль тормозной педали 341 318 607 0 | 1 | |
| | Розетка DIN72585-A1-4.1-Sn/K1 (female) | 1 | |
| A17 | Блок сопряжения с педалями WABCO | | |
| | ЧС5.427.052/1 | 1 | |
| A19 | Блок сопряжения БС-309 ЧС5.174.028-10 | 1 | |
| A20 | Монитор со встроенным системным блоком | 1 | |
| A21 | Датчик тока LT300-S/SP2-V2 ТУ 3413-001-00512622-96 | 1 | |

Москва 2012

Привод с автономным ходом

ЧС3.211.053-84ПЭ5

Троллейбус модели 5265 ПРЕОБРАЗОВАТЕЛЬ ТЯГОВЫЙ ПТАД-202М-180-128 Схема электрическая подключения

| Обозначение | Наименование | Кол | Обозначение |
|---|---|---|---|
| M1 | Электродвигатель тяговый асинхронный мощностью 180кВт с двумя датчиками 1GT101DC | 1 | |
| X40 | Розетка 2РМТ24КНП9Г1В1 АШДК.434410.062ТУ | 1 | |
| X41 | Розетка 2РМДТ24КУН10Г5В1 ГЕО.364.126ТУ | 1 | |
| X42 | Розетка 2РМДТ27КУН19Ш5В1 ГЕО.364.126ТУ | 1 | |
| X21-X24 | Соединитель Packard Metripack 3685901 | 4 | |
| X1 | Розетка 2РМД36КПН20Г6В1 ГЕО.364.126ТУ | 1 | |
| R9 | Элемент 682Г.016-3702040 (3,9 Ом) | 1 | |
| | Выключатель автоматический ВА-21-29П-1200.101М-00У3 ТУ 16-90 ИКЖЦ 64.1211.002ТУ | | |
| VD40 | Д245А | 1 | |
| G3 | Блок электропитания ИПП820/84-15 | 1 | |

Москва 2012 ЧС3.211.053-84ПЭ5 Лист 2

| Обозначение | Наименование | Кол | Обозначение |
|---|---|---|---|
| FV1 | Ограничитель перенапряжений ОПН-ТВ-1,4/1-УХЛ | | |
| | Предохранитель типа ПР-2, У4 220В, переднего присоединения, ТУ 16.522.091-72 | | |
| FU8 | 200 А (Iном. основания 200А) | 1 | |
| FU45 | 100 А (Iном. основания 200А) | 1 | |
| K13 | Контактор КТЭ 02-250; б/к 1 «З», 1 «Р» ТУ 3456-017-0021 3693-00 | 1 | |
| KM5 | Контактор постоянного тока МК-4-20У3 с двумя "З" главными контактами ТИ6-644.010-85; 109200400 | 1 | |
| L1,L2 | Реактор помехоподавления ИК-22АУ2ТИБЛ685456.003 ТИ6-91 ИРАК.566441.006ТУ | 2 | |
| 34 | Кабель соединительный №34 ЧС6.644.034-08 | 1 | |
| 79 | Кабель соединительный №79 ЧС6.644.079 | 1 | |
| 80 | Кабель соединительный №82 ЧС6.644.082 | 1 | |
| SA60 | Переключатель П147 -3709000-06 (без условного обозначения на клавише) ТУ 37.003.701-75 | 1 | |

Москва 2012 ЧС3.211.053-84ПЭ5 Лист 3

| Обозначение | Наименование | Кол | Обозначение |
|---|---|---|---|
| BP1...BP4 | Датчик давления MLH150PSB01A | 1 | поставка ООО«Чергос» |
| X1 | Розетка кабельная FMC1,5/2-ST-3.5-RF | 1 | поставка ООО«Чергос» |
| X2 | Клеммник- розетка MSTBT 2,5/3-STF-5,08 | 1 | входит в к-т поз.А107 |
| 70 | Кабель соединительный №70 ЧС6.644.070 | 1 | поставка ООО«Чергос» |
| 75 | Кабель для подключения к БС-309 датчиков тока и напряжения ЧС6.644.075 | 4 | поставка ООО«Чергос» |
| 76 | Кабель соединительный №76 ЧС6.644.076 | | поставка ООО«Чергос» |
| 77 | Кабель соединительный №77 ЧС6.644.077 | 1 | поставка ООО«Чергос» |
| 79 | Кабель соединительный №79 ЧС6.644.079 | 1 | поставка ООО«Чергос» |
| 462 | Кабель соединительный №462 ЧС6.644.462 | 1 | поставка ООО«Чергос» |
| X10 | Розетка кабельная FMC 1,5/12-ST-3,5-RF | 1 | Удален кодирующий выступ 6,маркировка |
| | | | 1...12, 000 Чергос, СПб |
| X11 | Розетка кабельная FMC 1,5/12-ST-3,5-RF | 1 | Удален кодирующий выступ 14,маркировка |
| | | | 13...24, 000 Чергос, СПб |
| X12 | Розетка кабельная FMC 1,5/2-ST-3,5-RF | 1 | Удален кодирующий выступ 8,маркировка |
| | | | 3...4, 000 Чергос, СПб |
| X13 | Розетка кабельная FMC 1,5/8-ST-3,5-RF | 1 | Удален кодирующий выступ 8,маркировка |
| | | | 1...8, 000 Чергос, СПб |
| X15 | Клемник-розетка MSTBT 2,5/3-STF-5,08 | 1 | 000 Чергос, СПб |
| X16 | Розетка кабельная FMC 1,5/12-ST-3,5-RF | 1 | Удален кодирующий выступ 10,маркировка |
| | | | 1...12, 000 Чергос, СПб |
| X17 | Розетка кабельная FMC 1,5/12-ST-3,5-RF | 1 | Удален кодирующий выступ 16,маркировка |
| | | | 13...24, 000 Чергос, СПб |
| X18 | Розетка DB-9F с корпусом DP-9C | 1 | 000 Чергос, СПб |
| X19 | Розетка кабельная FMC 1,5/2-ST-3,5-RF | 1 | Удален кодирующий выступ 2,маркировка |
| | | | 1...2, 000 Чергос, СПб |

Москва 2012 ЧС3.211.053-84ПЭ5 Лист 4

| Обозначение | Наименование | Кол | Обозначение |
|---|---|---|---|
| X20 | Розетка кабельная FMC 1,5/2-ST-3,5-RF | 1 | Удален кодирующий выступ 3,маркировка |
| | | | 3,4, 000 Чергос, СПб |
| X51 | Розетка 2РМДТ30КУН6Г7В1 ГЕО.364.126 ТУ | 1 | 000 Чергос, СПб |
| X52 | Вилка 2РМТ22КУН10Ш1В1 ГЕО.364.126 ТУ | 1 | 000 Чергос, СПб |
| X27 | Розетка HAN8U | 1 | 000 Чергос, СПб |
| | Розетка 8U 09 36 008 3101 | 1 | |
| | Кожух кабельный 3А прямой 09 20 003 0420 | 1 | со штырьками |
| | Винт М3 уплотняющий 09 20 000 9918 | 1 | |
| | защита ввода PG11 09 00 000 5182 | 1 | |
| | контакт-гнездо, 0.14-0.37 мм² 09 15 000 6204 | 3 | контакты 1,4 и 8 |
| | контакт-гнездо, 1.0 мм² 09 15 000 6202 | 2 | контакты 3 и 6 |

Москва 2012 ЧС3.211.053-84ПЭ5 Лист 5